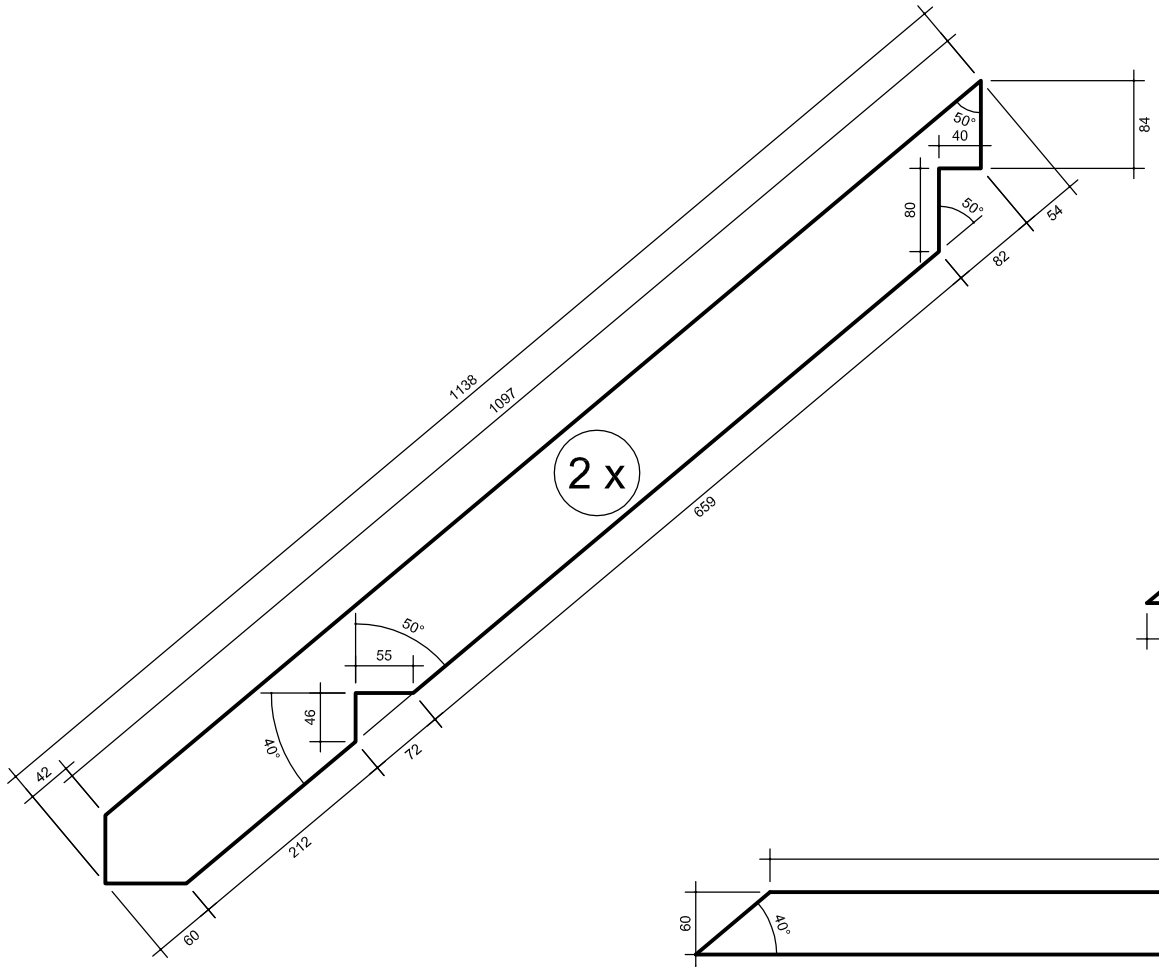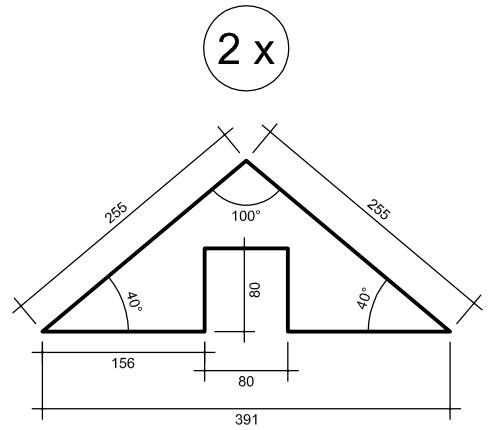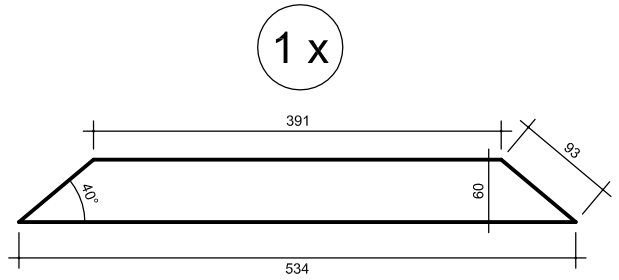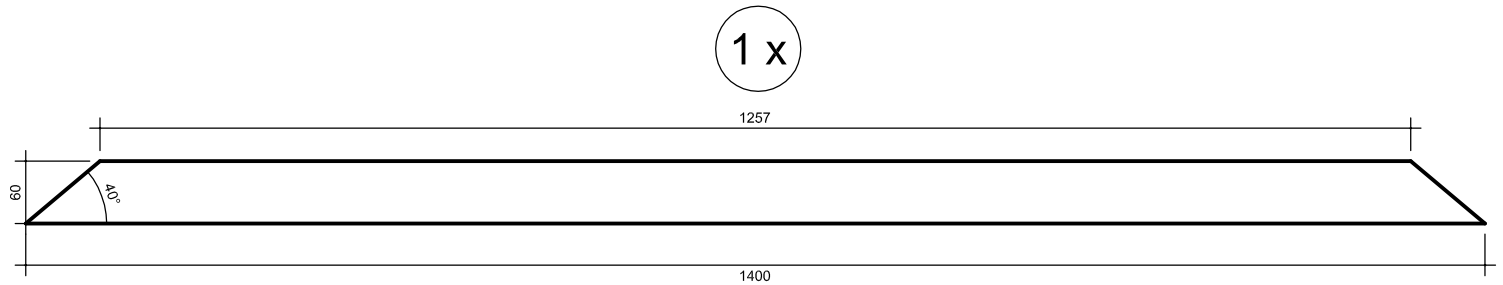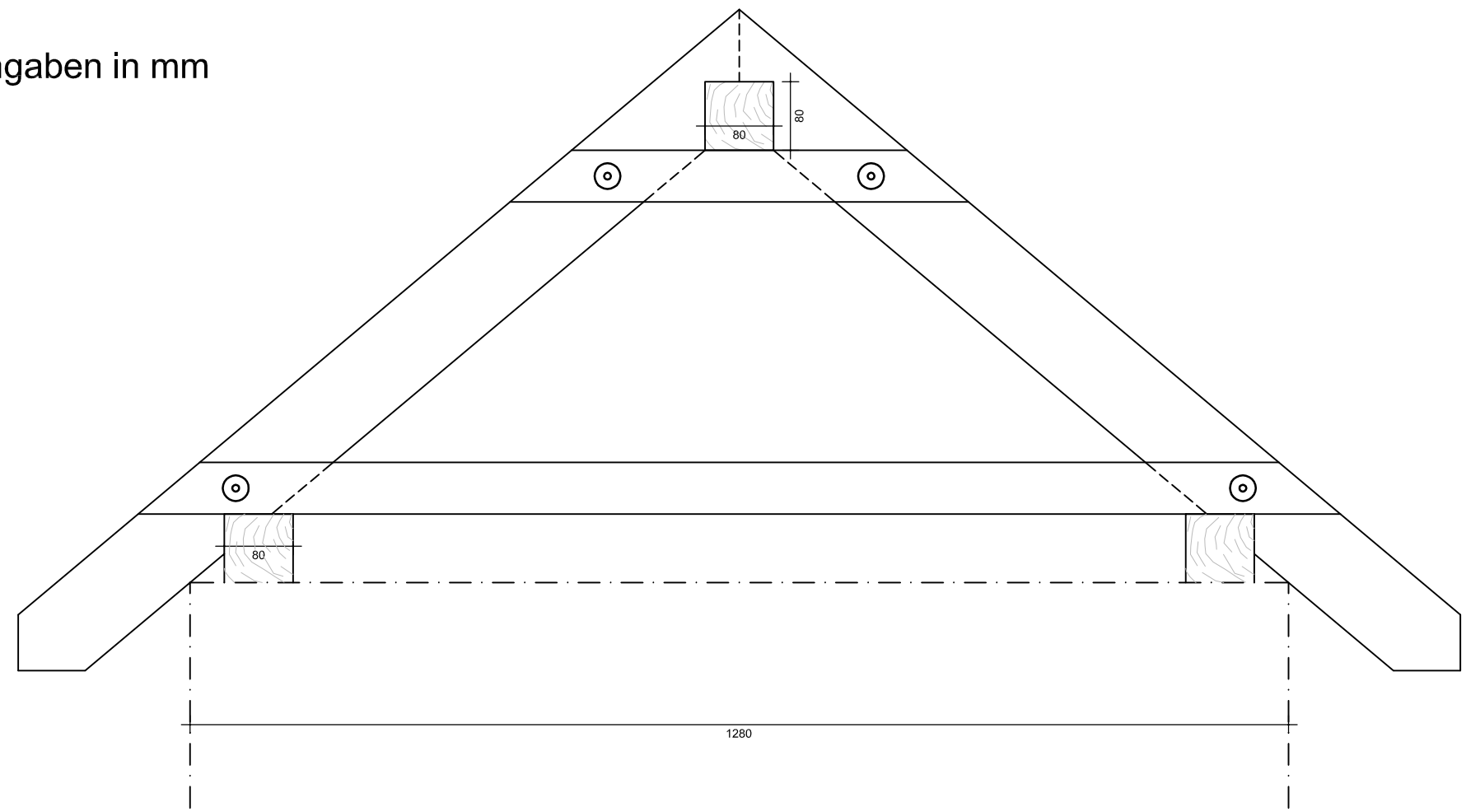Alle Maßangaben in mm